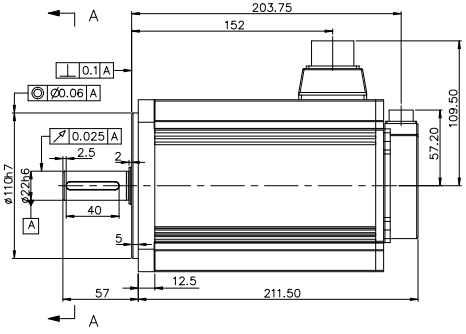

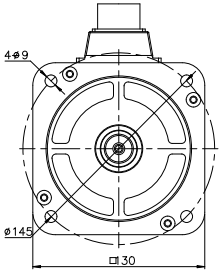

A-A

1.2 : 1

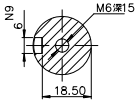

									无锡信捷
标记处数	分区	更改文件号	签字	日期					外形尺寸图
设 计			标准化			图样标记	图样标记	重量	比例
			校 对					8.325Kg	1:2
审 核									
工 艺			批 准			共 张	第 张		

MS05-13M5T-CS14BLHB2-S1(X)P3-S04